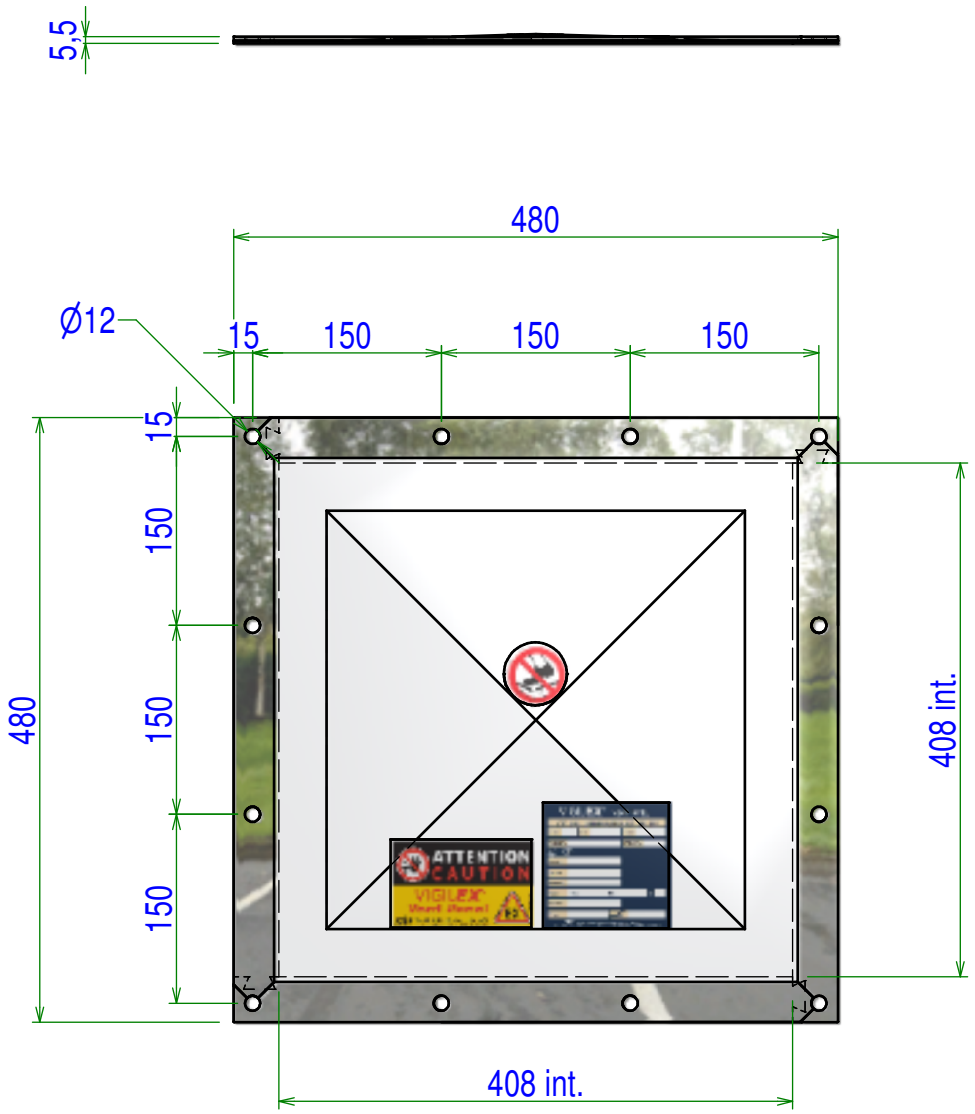

Poids unitaire / Unit Weight :2,33 kg

Ind.	Objet de la modification	Date	Nom	Vérif.

Plan n°:	Ind.	Matière:	Protection:	Tolérances générales: ± mm ± °	Ech.:
57VL_041					

Désignation:

VIGIL'Ex VL 410x410

VIGIL' EX

SOCIETE DE TOLERIE INDUSTRIELLE FRANCAISE
RCS ANGERS B 328 876 503 / 84 B 12 / APE 283 C / Télécopie 33 2 41 39 32 12
ZA de la Lande / 49170 ST GEORGES SUR LOIRE / Téléphone 33 2 41 72 16 82 / sales@stifnet.com

Suivi ATEX:	Dessiné	Vérifié:
	UMF	
Date: 20/09/2012	Date: 20/09/2012	Date: 20/09/2012